Panasonic

顧客商談服務專線
0800-098800
02-412-8222
顧客服務

商品維修、部品購買
請洽Panasonic服務站
服務據點

保證書相關說明
商品購入後請掃描保證書上的QR code或至官網進行商品註冊，以確保您的權益。

Panasonic Taiwan
粉絲團按讚 掌握最新商品訊息及優惠！

CLUB Panasonic 會員俱樂部
免費加入會員 享專屬好康及免費體驗課程
CP會員

●商品購買相關疑問請洽經銷商

官方網站
更多商品內容
請上Panasonic官網

台灣松下電器股份有限公司 出品
台灣松下銷售股份有限公司 銷售

主要零件3年
馬達5年保固*
Panasonic
＊詳細內容請參考商品保證書

●本型錄商品圖外觀、顏色僅供參考，請以實物為準。

Panasonic®
係由Panasonic Holdings Corporation授權使用

2026.05(WM-2605)

Panasonic

洗/乾衣機 · 電子衣櫥

業界首創採用 Heat Pump

AI 智慧全能護衣專家

日本技術 台灣同步

台灣銷售 NO.1

Panasonic 洗衣機

我的AI智慧
全能護衣專家

以創新技術為您提供

便捷與省時的衣物護理解決方案

全面呵護每一件珍貴衣物

無論是洗滌、烘乾或是保養

智慧護衣系統都能滿足您的需求

讓您輕鬆享受高品質的生活

選擇Panasonic

讓衣物護理變得更加智能與簡單！

系列齊全
全方位滿足多元客群需求

智慧節能
全方位呵護衣物提升生活品質

靈活擺設
可依據居家空間自由組合

Total Solution
全面淨生活哲學

熱泵除濕式烘乾 Heat Pump P3

AI智慧護衣科技 P5

溫水泡洗淨 P7

nanoe X / nano Ag+ P9

自體潔淨 P11

人性化貼心設計 P13

選擇洗衣機關鍵要素:護衣完美提案 P15

一體式、堆疊式洗烘衣機 P17

滾筒洗衣機 P19

烘衣機 P27

直立式洗衣機 P29

電子衣櫥 P37

＊台灣銷售第一：根據台灣GfK銷售量調查報告，自2006~2024年連續19年台灣銷售第一

Point Heat Pump熱泵除濕式烘乾

溫柔呵護 快速柔軟蓬鬆

世界首創*1採用 熱泵除濕式烘乾

熱泵除濕式烘乾 烘乾原理

日本Panasonic 21年來不斷進化提升效能

2005

世界首創*1

搭載熱泵除濕式烘乾滾筒洗衣機上市！

這個洗衣機已經有19年的歷史*2建立了**值得信賴的實績**

採用熱泵除濕式烘乾的洗脫烘滾筒洗衣機累計出貨台數**突破440萬台*3**

2025

Heat Pump機種 全新進化

世界首創*1採用 **Heat Pump熱泵除濕式烘乾**

*1 針對家用滾筒洗衣機率先採用搭載Heat pump技術。日本松下於2005年11月28日發賣NA-VR1000。
*2 熱泵技術搭載於滾筒洗衣機已經19年，滾筒洗衣機跟滾筒洗烘衣機則為21年。
*3 數據期間2005年至2024年6月底，為日本家庭用熱泵滾筒式洗烘衣機的累計出貨數。

Point 熱泵除濕式烘乾原理

運用「熱泵除濕式烘乾」原理，以冷熱風交替
產生65°C溫風除濕式的烘乾衣物，溫和呵護衣物纖維

柔軟度差很大！

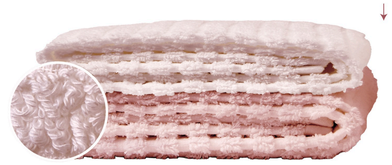

扁塌乾硬

傳統加熱式烘乾

纖維扁塌糾結觸感乾硬*1

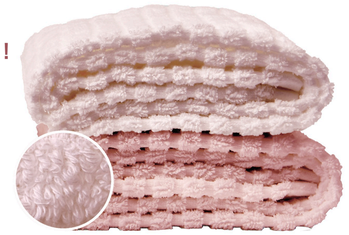

柔和蓬鬆

熱泵除濕式烘乾Heat Pump

纖維蓬鬆不打結，觸感柔軟舒服

熱泵除濕式烘乾原理 | **不傷衣料不縮水**

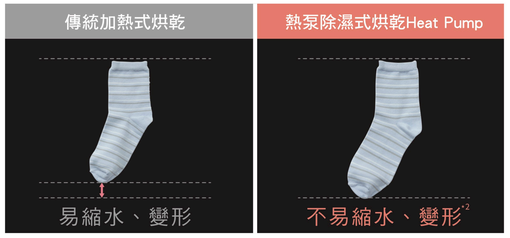

類似吹風機吹乾原理，以熱風(約100℃)直接吹乾衣物。

類似除濕機乾燥原理，以低溫風(約65℃)快速烘乾、不傷衣料。

●根據本公司實驗之結果。效果會隨衣物量、材質、使用情形和衣物種類等不同狀況而略有差異。

防皺乾燥行程 | **烘衣同時撫平皺褶**

透過約4.6m³/分的超大烘衣風量，在烘衣時同時展開衣物纖維，撫平洗衣時翻攪所產生的惱人皺褶，迅速完成烘乾並維持衣物的整齊柔順。

●「防皺乾燥」時，運轉聲和振動會變大。 ●根據材質不同，部分衣物之減皺效果不顯著。
● 適用機種: NA-LX128EL/NA-LX128ER

Point 化纖60分洗乾行程*3

不太髒的衣物，洗・脫・烘60分鐘快速完成！(容量：上限 1 kg)

不論是輕微髒污的衣物、易乾的化纖衣物，或是想立即清洗的體育服和內衣，啟動「化纖60分洗乾行程」，洗脫烘只要60分鐘能快速完成，趕時間的時候超方便。

● 適用機種: NA-LX128EL/NA-LX128ER/NA-LX126EL/NA-V170RPH/NA-V150RPH

洗衣27分
＋
烘乾33分

NEW Point 潑水性恢復行程

隨著穿著而下降的防潑水功能，透過熱泵烘乾的熱能(熱處理工程)可使其恢復*4。讓您能安心長時間使用戶外服飾等衣物。

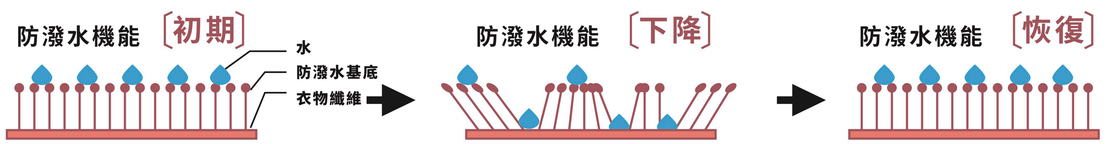

● 適用機種NA-LX128EL/ER、NA-LX126EL

*1 2010年日本松下販售之非「熱泵除濕式烘乾Heat Pump」功能機種NA-V1700與「熱泵除濕式烘乾Heat Pump」功能機種NA-LX128EL/NA-LX128ER之比較。 *2棉麻纖維的針織製品或針數較少之布料，烘乾時仍可能出現縮水狀況。 *3 化纖60分洗乾行程(容量：上限1kg)。化纖80%以上的衣物、毛巾等容易貼附於滾筒槽上的衣物，可能無法烘乾。使用水量、消耗電量、運轉時間會隨室溫、水溫、水壓、設定、排水條件、衣物量、種類、衣物分佈方向等條件不同而略有差異。 *4烘乾容量最多1.6Kg(約一件衣物)。

Point 洗劑量自動精準投入 不在家也能輕鬆洗衣

透過IoT APP串聯，外出時以手機遠端遙控*1洗衣，
在家也能聲控家電，享受智慧生活更輕鬆便利。

洗衣籃模式*2

啟動遠端控制時，會釋放nanoe™X消除髒衣服臭味

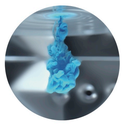

洗劑量自動精準投入

透過IoT APP可調整洗劑用量和收到洗劑補充提醒通知

延後晾衣*3

衣服洗好主動推播提醒也能啟動「延後晾衣」防悶臭

詢問洗衣進度

聲控詢問「洗衣機剩餘時間？」*4精準掌握洗衣時間

洗劑會自動投入超便利，而且透過IoT APP*5
操作洗脫烘一次完成，回家就能摺衣服了

遠端洗衣

省去多餘步驟，
洗衣一指搞定！

用量精準•不殘留

洗劑自動計量
徹底溶解避免皮膚過敏

整潔•更省空間

乾淨不沾手，
減少瓶罐擺放！

*1：家中須設有 WiFi，詳情請洽詢 Panasonic 服務站或各經銷商。*2：適用機種：NA-LX128EL / NA-LX128ER/ NA-V190RDH / NA-V170RPH / NA-V150RPH / NA-V170MDH/ NA-V150MDH。*3：適用機種：NA-V190RDH/ NA-V1715SP/ NA-V1515SP/ NA-V170RPH / NA-V150RPH / NA-V170MDH / NA-V150MDH。*4：「智慧聲控」功能依實際搭配之工具不同（Panasonic 電視遙控器 / Google Home/ 中華電信i寶貝），實際操作指令略有差異。*5：適用機種：NA-LX128EL / NA-LX128ER/ NA-V190RDH / NA-V170RPH / NA-V150RPH / NA-V170MDH /NA-V150MDH。

Point AIエコナビ ECONAVI 智慧節能科技 輕鬆節能，智慧每一天

多重AI智慧檢知技術主動偵測衣物狀況
自動調配水量、洗劑，智慧精準控溫
匹配最佳烘乾模式

洗衣智慧檢知技術

布量偵測 | 洗衣轉速 | 脫水轉速 | 水量偵測 | 筒槽震動 | 水溫偵測 | 洗劑殘量偵測

烘衣智慧檢知技術

出風溫度 | 迴風溫度 | 乾燥度偵測

ECONAVI*1主動省水、省電、省時間！
每次洗衣最省

滾筒式

省電*2

滾筒式洗衣機NA-V170MDH — 用電量

ECONAVI 約 0.0067 KWh/kg — 省電 約13 %

新國家節能標章標準〔滾筒式洗衣機〕 約 0.0077KWh/kg

滾筒17 kg 洗滌一次 只需用電約113.5 Wh

一次約省下13%用電量*3

節水*4

滾筒式洗衣機NA-V170MDH — 用水量

ECONAVI 約 6.7 ℓ /kg — 省水 約48%

依據現行省水(普級)標章標準〔滾筒式洗衣機〕 約 13 ℓ /kg

滾筒17 kg 洗滌一次 只需用水約113.3 ℓ

2 ℓ寶特瓶用水 **一年約省下19,655瓶*5**

待機省電榮獲專利證書

待機超低電耗0.3w»僅約2.5※度/年

※中華民國專利證書(發明第I664526號)；適用機種：滾筒式洗衣機全系列

(NA-LX128EL / NA-LX128ER / NA-V120HDH / NA-V120HW / NA-V105NDH / NA-V105NW / NA-V170RPH / NA-V150RPH 除外)。

*1：ECONAVI感應式依機種不同，功能略有差異。*2：NA-V170MDH與新國家節能標準之比較。*3：使用一次省電0.0067kwh/kg，(0.0077-0.0067) /0.0077=13%。*4：NA-V170MDH與現行省水(普級)標章標準之比較。*5：使用一次省水107.7ℓ，假設一年使用365次，則可省107.7ℓx365=39,310ℓ，39,310ℓ /2=19,655(瓶)2ℓ 寶特瓶用水

溫水 泡洗淨

Point 全方位解決洗衣困擾

透過不同水溫清洗，輕鬆解決各種衣物困擾，
潔淨又能除蟎抑菌，穿得健康衛生。

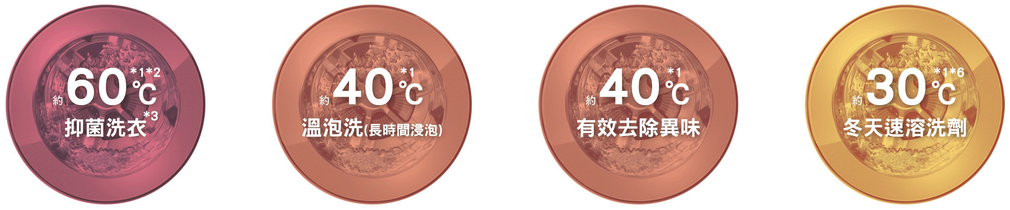

除蟎99%*4真安心　終結黃垢*5．去垢煥白　異味徹底消除　洗劑不殘留

洗劑酵素在水溫約40°C時，能徹底被活化、發揮最佳洗淨效果；輕鬆溶解衣物上的皮脂髒污，讓黃垢、汗漬從此掰掰！

＊1：洗滌容量依機種不同而略有差異。【智能聯網系列/高效抑菌系列】約30°C洗淨6kg以下、約40°C洗淨4kg以下、約60°C洗淨2kg以下、約40°C溫泡洗2kg以下；【強效抑菌系列（12kg）】約20°C洗淨12kg以下、約30°C洗淨6kg以下、約40°C洗淨4kg以下、約60°C洗淨2kg以下、高溫洗淨2kg以下；【NA-VS120RW-B】約30°C洗淨6kg以下、約40°C洗淨4kg以下、約60°C洗淨2kg以下；【強效抑菌系列（10.5kg）】約20°C洗淨10.5kg以下、約30°C洗淨6kg以下、約40°C洗淨4kg以下、約60°C洗淨2kg以下、高溫洗淨2kg以下；【NA-D106X3】約15°C洗淨10.5 kg以下、約40°C洗淨4.5kg以下、約60°C洗淨2kg以下、約40°C溫泡洗2kg以下；【NA-LX128EL/ NA-LX128ER】約15°C洗淨12kg以下、約30°C洗淨2kg以下、約40°C洗淨4.5 kg以下、約60°C洗淨2kg以下、約40°C溫泡洗（浸泡行程）2kg以下。＊2：加熱後之水溫介於約50~60°C（測試條件為室溫約20-25°C之環境下）。＊3：適用滾筒式洗衣機全系列（NA-V150MSH）除外：（抑菌的測試內容）（測試機構）（一般財團法人）日本食品分析中心（測試報告發行年月日）2013年9月10日（測試報告發行編號）第13047337001-02號（測試方法）測量菌附著測試布的菌的生菌數（抑菌方法）利用加熱高溫水（對象部分）洗衣槽內的衣物（測試結果）菌的減少率大於99%（本公司換算值）。＊4：根據財法人紡織產業綜合研究所報告（TFF7H149、TFF7H250）之除蟎效果。＊5：本照片示意的泛黃情形，乃穿著時的皮脂髒污所造成的黃垢。效果會隨衣物量、衣物髒污程度、洗劑的種類而異，並且無法洗去陽光等導致變色的髒污、泛黃。＊6：適用滾筒式洗衣機全系列（NA-D106X3/ NA-V150MSH除外）。

Point 輕鬆解決頑強污垢

利用泡沫特性，包覆衣物纖維，帶走髒污！

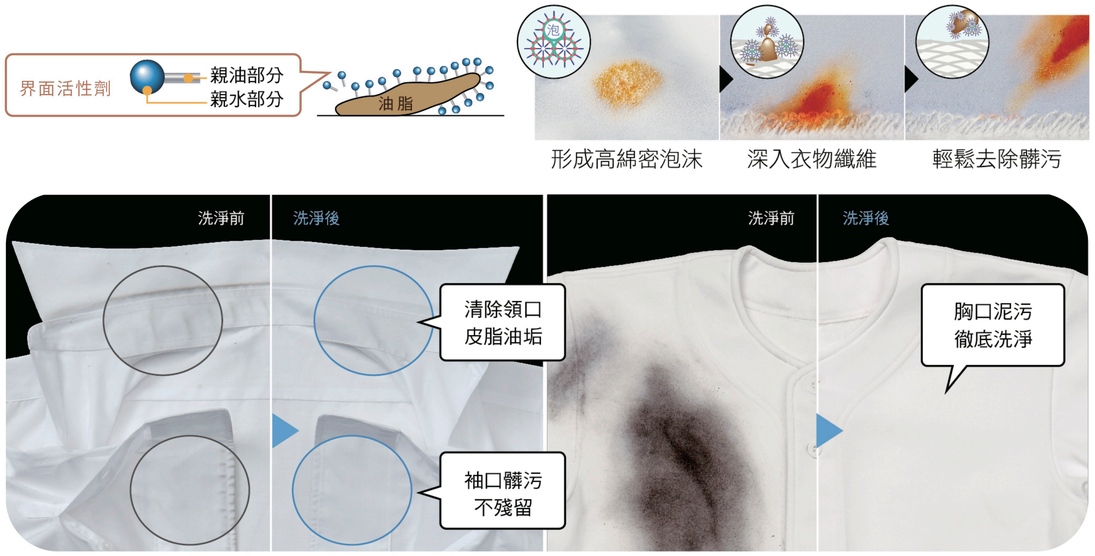

形成高綿密泡沫　深入衣物纖維　輕鬆去除髒污

Point 洗淨力提升21%*1

● 適用機種：【直立式洗衣機全系列】

雙渦輪強淨水流X濃密泡沫
超廣角的出水可以充分將泡沫帶進衣物纖維，
完整包覆髒污，強力沖刷洗淨，徹底去除頑垢！

雙渦輪強淨水流

全面搓揉徹底洗淨

出水範圍更廣，迅速將泡沫帶入衣物纖維除污；搭配「抗菌渦輪迴轉盤」充分帶動水流，能徹底翻攪衣物，發揮水流最佳沖刷效果，輕鬆洗淨。

泡洗淨

全面搓揉徹底洗淨

透過高壓給水搭配高速起泡科技，能迅速溶解洗劑形成濃稠泡沫，包覆衣物纖維去除髒污。

利用泡沫特性

包覆衣物纖維，帶走髒污！

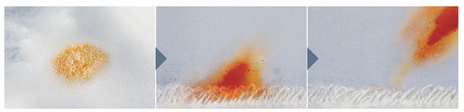

＊1：洗淨力提升21%，係指以直立式洗衣機NA-V170NM/ NA-V170NMS與自社機種NA-V188EB之比較。適用機種：智能聯網變頻系列/強效抑菌變頻系列/高效抗菌變頻系列/高效潔淨系列

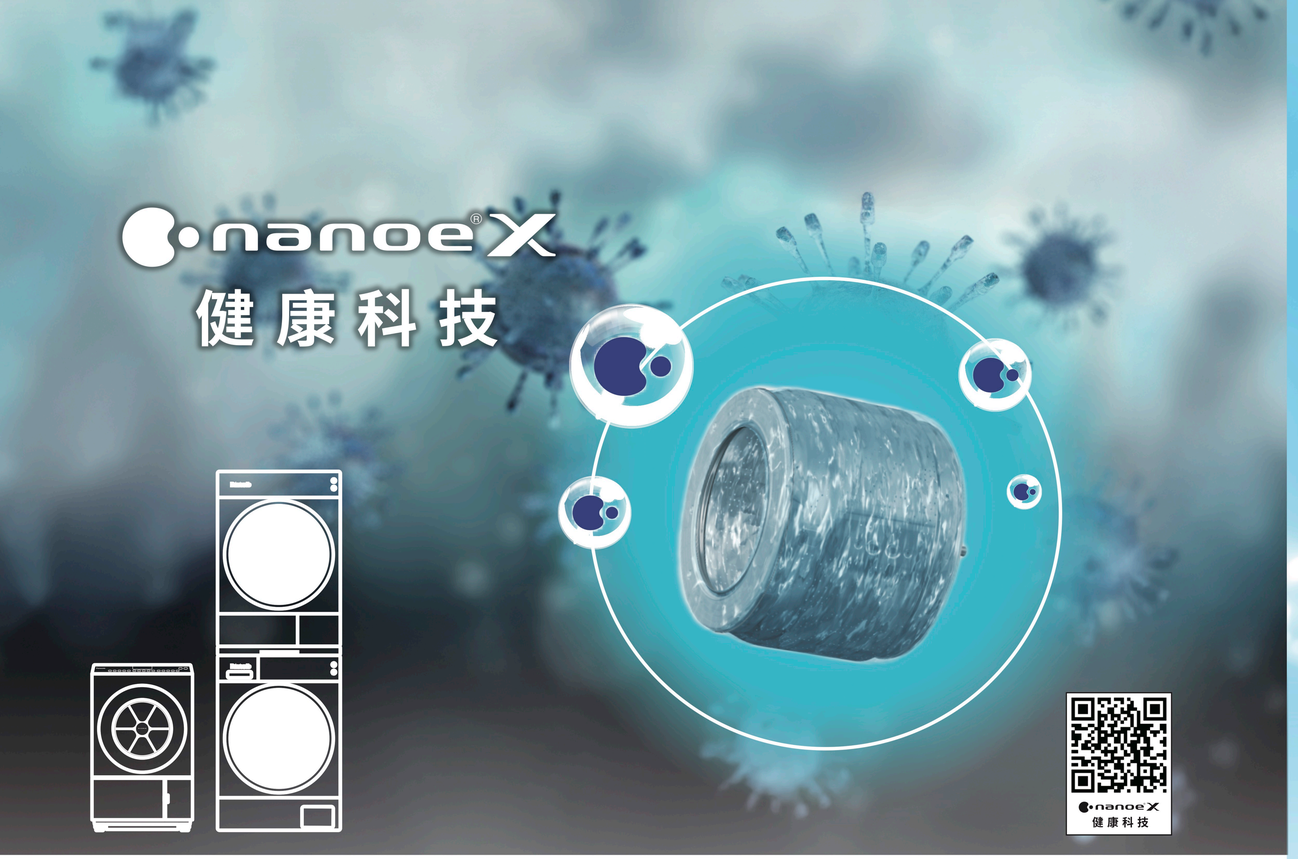

nanoeX | nano Ag 抗菌銀離子

Point 全面抑制黑黴 除臭99.9%

nanoeX 再進化

每秒可釋放48兆個OH氫氧離子 抑制細菌/黴菌的活性，達到抑制效果

nanoe 每秒可釋放4千8百億個*1 OH氫氧離子 → OH氫氧離子釋放量 增加10倍*2 → nanoeX 每秒可釋放4兆8千億個*3 OH氫氧離子 → OH氫氧離子釋放量 增加10倍*2 → nanoeX 48兆 每秒可釋放48兆個*3 OH氫氧離子

● 適用機種: NA-LX128EL/ER

抑制黑黴*4 去除洗衣槽難洗的黴垢

有 nanoeX：抑制黑黴 乾爽潔淨

無 nanoeX：易殘留洗劑 滋生黑黴

每次洗衣同時釋放 nanoe™X抑制黑黴滋生

常容易忘了槽洗淨 而成為黑黴生長溫床

SGS測試【報告編號】UB/2017/50677

除臭*5*6 降低洗衣槽黴味和臭味

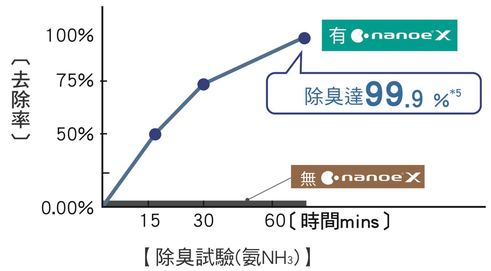

【除臭試驗(氨NH₃)】

SGS測試(氨)【報告編號】UB/2017/81012

SGS測試(尼古丁)【報告編號】UG/2017/30147B-01

健康 分解衣物上細菌

洗衣前，先釋放nanoe™X能分解髒衣服上的細菌，除臭99.9%，洗得更乾淨。

*1:以日本Panasonic 2014年2月推出之加濕型空氣清淨機，根據ESR法測得OH氫氧離子。*2:日本Panasonic依據ESR法測得之OH氫氧離子數量;nanoe™每秒釋放4,800億個，與nanoe™X每秒釋放4兆8,000億個，與nanoe™X再進化每秒釋放48兆個之比較。*3:以日本Panasonic2016年9月推出之搭載nanoe™x的加濕型空氣清淨機，根據ESR法測得OH氫氧離子。*4:．測試單位SGS．測試環境:在洗衣機內的環境中測定之結果．測試機種:NA-V188EB．測試結果:nanoe™X抑制黑徵生長之效果為64~78%．報告編號:UB/2017/50677。*5:．測試單位SGS．測試方法:將洗衣槽放入1m³之密閉環境中，有、無注入nanoe™X氣體後之氨(NH₃)含量之變化．測試環境:在1m³環境測試箱中，依設定時間點進行採樣之氨(NH₃)含量．測試結果:60分鐘後去除率大於99.9%．測試機種:NA-V188EB．報告編號:UB/2017/81012。*6:．測試單位SGS．測試方法:將洗衣槽放入1m³之密閉環境中，有、無注入nanoe™X氣體後之尼古丁含量變化．測試環境:在1m³環境測試箱中，依設定時間點進行採樣之尼古丁含量．測試結果:60分鐘後去除率大於90.6%．測試機種:NA-V188EB．報告編號:UG/2017/30147B-01。

Point 讓衣物也有抗菌力

溶解在水裡的nano Ag抗菌銀離子會附著在衣物上，破壞細菌活性;無需添加過多洗劑，就能安心除菌

健康護衣的關鍵，就是抗菌力!

超神奇的nanoAg抗菌銀離子
更能在大水流中，發揮最佳效能
深入衣物纖維，形成保護膜

抗菌 持續 72小時*1

※洗劑盒中的nanoAg抗菌銀離子會隨著洗衣時溶解，每次補充約可使用1年。

無負擔抗菌對策

帶正電荷的銀離子會破壞黴菌的活性，達到除臭、抑菌效果

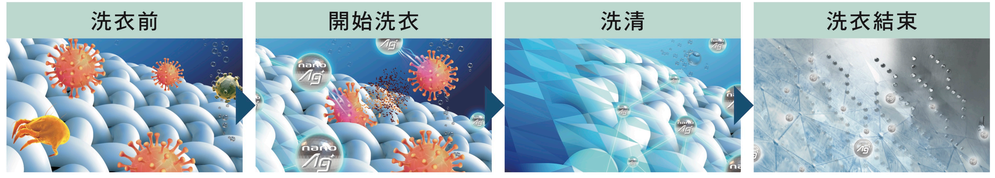

佈滿細菌 | 洗除細菌 | 衣物形成保護膜 | 筒槽防黴

SGS測試・有效抑制4種細菌

SGS	SGS	SGS	SGS
腸病毒	金黃色葡萄球菌	莫拉氏菌	黑 黴
抑菌率91%*2	抑菌率99%*3	抑菌率99%*4	有效抑制*5

*1:經SGS實驗測試，對於「金黃色葡萄球菌」、「莫拉氏菌」能有效抗菌達72小時。*2:SGS實驗測試對於「腸道病毒71型」抑制病毒活性率達91.49%。*3:SGS實驗測試對於「金黃色葡萄球菌」抑菌率達99%【報告號碼】DNP21500013。*4:SGS實驗測試對於「莫拉氏菌」抑菌率達99%【報告號碼】ESN20A00200。*5:SGS實驗測試對於「黑徵」能有效抑制【報告號碼】ESN20A00199。

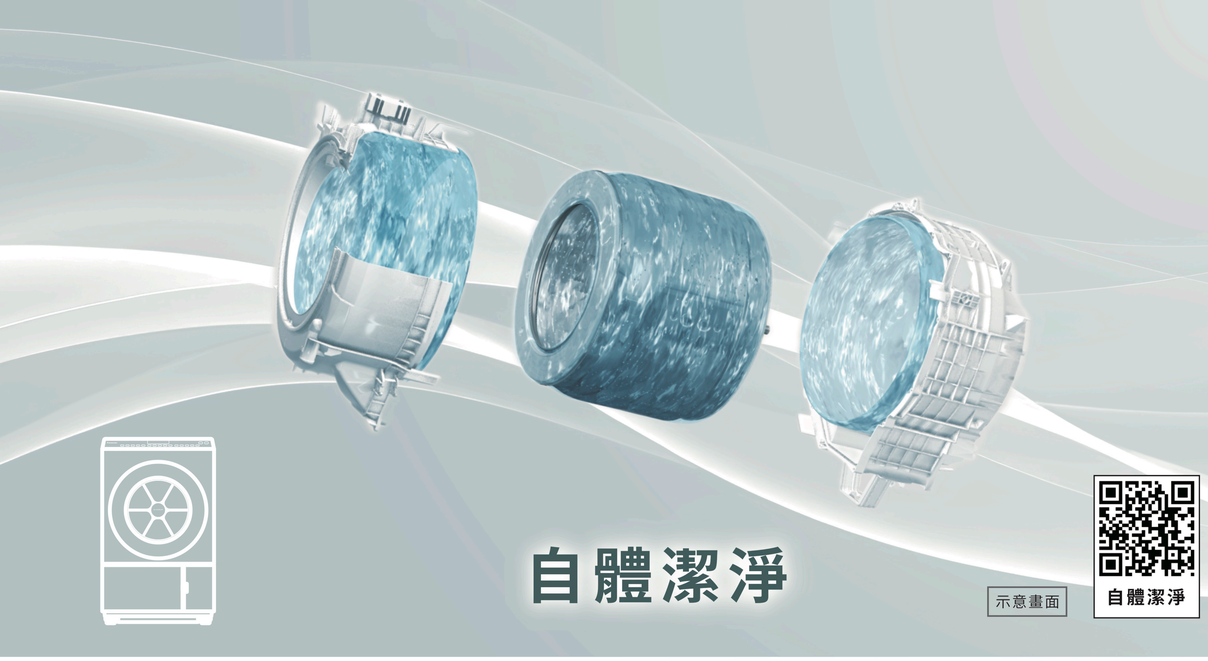

Point 筒槽乾淨，洗的衣服才乾淨

用乾淨的筒槽洗衣服！平時洗衣同時保養筒槽
搭配定期加強清洗，防止黑黴&除臭，潔淨又衛生

雙效自動槽洗淨 平時

業界唯一[*1] **雙效自動槽洗淨** 每次洗衣同時洗淨洗衣槽

洗衣 → 1 噴射槽洗行程 → 洗清 → 2 筒窗·膠圈清潔 → 洗衣完成 → 3 釋放 nanoeX

● 適用機種: NA-LX128EL/NA-LX128ER/NA-LX126EL /NA-D106X3/ NA-V190RDH / NA-V170RPH / NA-V150RPH / NA-V170MDH / NA-V150MDH

1 洗清中

噴射槽洗行程
水流全面沖刷除洗劑

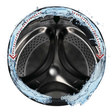

2 洗清完成後

筒窗·膠圈清潔[*2]
確保筒內保持潔淨
泡沫不殘留、不長黴

3 洗衣完成後

釋放[*3] nanoeX
抑制洗衣槽黑黴

● 適用機種: NA-LX128EL/NA-LX128ER/NA-LX126EL/
NA-V190RDH/NA-V170RPH/NA-V150RPH

手動設定槽洗淨 定期

溫水槽洗淨 加強除菌更安心

約60℃槽洗淨(無需清潔劑)
槽洗淨(搭配 衣物用含氯漂白水)
避免黑黴滋生

3~6 個月一次 ＋

槽洗淨
(搭配 洗衣槽專用洗劑)
強力去除黑黴

加強時

1 約60℃槽洗淨 所需時間 約2小時
無需清潔劑快速清潔筒槽
● 適用機種: NA-LX128EL/NA-LX128ER

2 約30℃槽洗淨 所需時間 約3小時
加熱清潔劑提升清潔力
●適用機種：【 滾筒式洗衣機全系列 】
(NA-V150MSH / NA-VS120RW-B除外)

3 槽洗淨 所需時間 約7-11小時
透過清潔劑去除筒槽黴垢
●適用機種：【 滾筒式洗衣機全系列 】

自體潔淨

快速槽乾燥

筒槽獨立烘乾
防潮、抑菌無異味

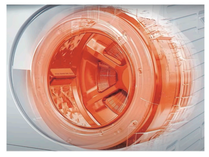

● 適用機種: NA-LX128EL/NA-LX128ER/NA-126EL/NA-V190RDH/
NA-V170RPH/NA-V150RPH/NA-V170MDH/NA-V150MDH

冷凝器自動清潔

64道噴射水流
細緻清洗殘留的棉絮

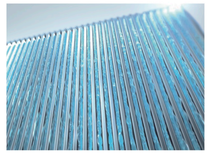

●適用機種: NA-V170RPH/NA-V150RPH

＊1：業界唯一係指雙效自動槽洗淨搭載松下nanoe™X獨家技術。＊2榮獲中華民國專利證書（發明第I848858號）。＊3：進行nanoe™X淨化行程時，一旦選擇「洗衣」，就會自動設定。＊4： 測試單位：（一般財團法人）日本食品分析中心◎測試方法：利用nanoe™X，確認固定在洗衣槽上的微菌附著布的抑制情形 ◎測試環境：洗衣槽內側和外側◎測試結果：無微菌滋生。

Point 筒槽潔淨，洗衣才乾淨

用乾淨的筒槽洗出乾淨的衣服！洗衣同時保持筒槽潔
淨再定期以槽洗淨加強清潔，雙重保養防止黑黴產生。

平時 小保養

雙效自動槽洗淨
每次洗衣同時洗淨洗衣槽

定期 大保養

手動設定槽洗淨
定期大保養 洗衣更安心

業界唯一[*1] 雙效自動槽洗淨[*2]

(示意圖)

洗清時 抑制洗衣槽黑黴[*3]

nanoAg 抗菌銀離子包覆

透過 nanoAg 抗菌銀離子水流維持筒槽潔淨，減少黑黴，潔淨又衛生。

●適用機種：直立式洗衣機(智能聯網變頻系列 / 強效抑菌變頻系列)

(示意圖)

洗清後 水流全面沖刷除洗劑

噴射槽洗行程

藉由高速轉動時的離心力帶動水沖刷洗衣槽，減少洗劑附著[*4]，抑制黑黴滋生。

約30℃槽洗淨

所需時間 約6-7小時

加熱清潔劑提升清潔力

清潔劑在約30℃的溫水中，能活化清潔劑的洗淨效能，短時間就能快速除黑黴[*5]。

●適用機種：直立式洗衣機智能聯網變頻系列

槽洗淨

所需時間 約8-10小時

透過清潔劑去除筒槽黴垢

若要防止黑黴產生，可使用「衣物用含氯漂白水」；若已產生黑黴等臭味則需使用「洗衣槽專用洗劑」。

＊1：取得專利證號第I747613號。＊2：依機種不同，沖洗之方式和次數略有不同。＊3：SGS實驗測試對於「黑黴」除菌率達99%【報告號碼】ESN20A00199。＊4：「噴射槽洗行程」的水無法沖刷到的地方，則無法去除殘留洗劑；不溶於水的殘留洗劑會附著在洗衣槽外側和外槽內側。＊5: 測試單位：(一般財團法人）日本食品分析中心 測試報告發行日期：2015年6月1日●測試報告編號：第15041789001-0101號●測試方法：測量菌液中的生菌數●測量方法：使用含氯漂白水、洗衣槽清潔劑●測量環境：洗衣機外槽●測試結果：細菌的減少率達99.9%以上（本公司換算值）。

人性化貼心設計
帶來更便利的
生活

Point 多管齊下效率派 洗衣自在無壓力

由外到內精心優化設計，符合人體工學配置
帶來貼心的使用體驗，讓洗衣更輕鬆無壓力。

符合人體工學設計

台灣女性平均身高160公分
視線高度約150公分

省空間	
寬度(mm)	640
高度(mm)	1916
深度(mm)	778
體積(m^3)	0.96

使用便利性	
1 衣物取出性	940mm
2 操作性	1487mm

外觀一體性	
視認性	1500mm (平視)
上下分割操作部	無

Compact大容量	
洗衣(kg)	17/15
乾燥(kg)	15/15

Point 一氣呵成效率派 輕鬆洗衣無負擔

從機身外觀到內部設計，不斷調整創新
提供更舒適的使用經驗，讓洗衣更自在無負擔。

無負擔筒槽設計

操作面板後移
身體與洗衣槽靠得更近
拿取衣物好輕鬆

他牌前置面板 投入口較小

身體隔著面板距離較遠
拿取衣物得過度彎腰

操作面板後移 超大投入口

身體與洗衣槽更靠近
直接拿取好輕鬆

新一代絲屑過濾盒

好清理！濾除率再提升

筒槽夜視燈

LED輔助照明

超大投入口 好拿好取衣物 一目了然！

有了超大投入口
衣物清楚可見、
拿取方便不受限

時尚玻璃大視窗

一體化美型外觀 好擦拭、易清理

●適用機種：直立式洗衣機智慧聯網變頻系列 ●示意機種：NA-V190NMS *1：依Panasonic實驗室以新機種NA-V190NMS與舊機種NA-V190LMS之比較，絲屑回收率提升約5%為低水位時清洗3kg衣物所測得之數據，實際依使用狀況不同效果略有差異。

一體式/堆疊式洗衣機

- 空間有限的住宅
- 講究便利型與效率
- 多功能設備需求

直立式洗衣機

- 站立洗衣習慣方式
- 重視性價比
- 不需要太多特殊功能

選擇洗衣機關鍵要素

符合使用需求的功能特性

依據各種居家空間
專屬於你的使用情境與需求

Panasonic AI智慧全能護衣專家
為您提供護衣完美提案

滾筒式洗衣機

- 空間有限的住宅衣物
- 保養需求高
- 對科技便利需求者

電子衣櫥

- 高端生活需求
- 時尚達人與商務人士
- 重視健康與衛生

AI智慧雙控洗烘衣機

NEW
NA-V1715SP
冰鑽白(W) | 夜幕黑(K)
洗衣 | 17kg　烘衣 | 15kg

NEW
NA-V1515SP
冰鑽白(W) | 夜幕黑(K)
洗衣 | 15kg　烘衣 | 15kg

- Heat Pump 熱泵除濕式烘乾
- 新型專利*1 智慧雙控面板
- Panasonic 智慧健康家電
- ECONAVI
- 溫水泡洗淨*2
- nanoe X
- 3重過濾系統
- 香氛烘衣
- 乾衣預備

榮獲德國 iF 設計獎
DESIGN AWARD 2026

強化玻璃門
slim 美學設計
筒槽夜視燈

夜幕黑(K)

冰鑽白(W)

(單位:mm)

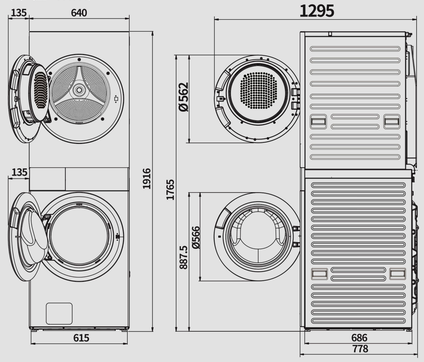

寬640 X 深778 X 高1916 mm

節能標章　柔順省水標章

AI智慧雙控

*1.智慧雙控面板搭載喚醒功能，喚醒功能榮獲中華民國專利證書(新型專利證書號M657071)。
*2.溫水泡洗淨最佳容量：約30°C|6kg、約40°C|4kg、約60°C|2 kg、約40°C溫泡洗|2kg。

堆疊式洗烘衣機

榮獲3大國際設計獎
DESIGN AWARD 2024 | GERMAN DESIGN AWARD WINNER 2023 | reddot winner 2023

淨護完美洗衣機
NA-VS120RW-B
銀河藍(B)
洗衣 | 12kg

筒槽夜視燈
強化玻璃門

- Panasonic 智慧健康家電
- 溫水泡洗淨*1
- 洗劑量自動精準投入
- 全彩LED觸控面板
- 離心淨水洗科技

淨護完美乾衣機
NH-VS100HP-B
銀河藍(B)
烘衣 | 10kg

強化玻璃門

- Heat Pump 熱泵除濕式烘乾
- Panasonic 智慧健康家電
- nanoe X
- 黃金比例左右烘
- 3重過濾系統
- 香氛烘衣
- 全彩LED觸控面板

(單位:mm)

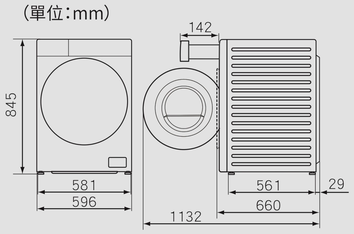

寬596 X 深660 X 高845 mm

節能標章　柔順省水標章

(單位:mm)

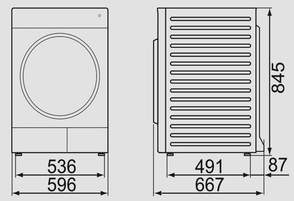

寬596 X 深667 X 高845 mm

節能標章

淨護完美

*1.溫水泡洗淨最佳容量：約30°C|6kg、約40°C|4kg、約60°C|2kg、高溫|2kg。

頂級旗艦日本製

NEW

NA-LX128EL
NA-LX128ER

晶燦白

洗衣｜12kg　烘衣｜6kg

NA-LX128EL

NA-LX128ER

(單位:mm)

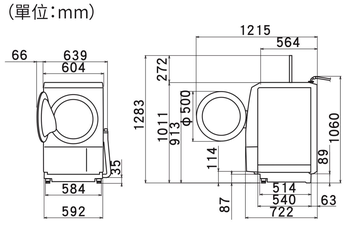

寬604 X 深722 X 高1011 mm

Heat Pump 熱泵除濕式烘乾
澄水性恢復行程
nanoe X 48系 強效槽除菌
洗劑量自動精準投入
ECONAVI
POWER SHOWER 水流
蒸氣消臭除臭
IoT Panasonic 智慧健康家電
溫水泡洗淨*1
節能標章
金級省水標章
日本製

NA-LX128EL
NA-LX128ER

*1.溫水泡洗淨最佳容量:約15°C|12kg、約30°C|2kg、約40°C|4.5kg、約60°C|2kg以下、約40°C溫泡洗(浸泡行程)2kg。

日本製系列

NEW

NA-LX126EL

晶燦白

洗衣｜12kg　烘衣｜6kg

(單位:mm)

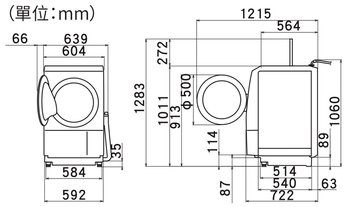

寬604 X 深722 X 高1011 mm

Heat Pump 熱泵除濕式烘乾
ECONAVI
澄水性恢復行程
洗劑量自動精準投入
POWER SHOWER 水流
日本製
節能標章
金級省水標章

NA-LX126EL

日本製系列

NEW

NA-SD10TB

雲舞白

洗衣｜10.5kg　烘衣｜6kg

(單位:mm)

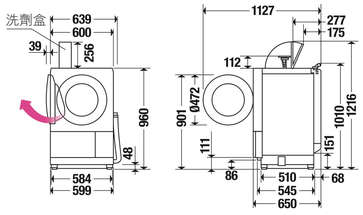

寬600 X 深650 X 高960 mm

低溫風乾燥
POWER SHOWER 水流
蒸氣消臭除臭
溫水泡洗淨*1
洗劑量自動精準投入
日本製
金級省水標章

NA-SD10TB

*1.溫水泡洗淨最佳容量:約15°C|10.5kg、約40°C|4.5kg、約60°C|2kg、約40°C溫泡洗(浸泡+柔洗)|2kg。

頂級旗艦智慧聯網系列

NA-V170RPH　NA-V150RPH

NA-V170RPH：冰鑽白(W)　夜幕黑(K)
洗衣 | 17kg　烘衣 | 10kg

NA-V150RPH：冰鑽白(W)　夜幕黑(K)
洗衣 | 15kg　烘衣 | 10kg

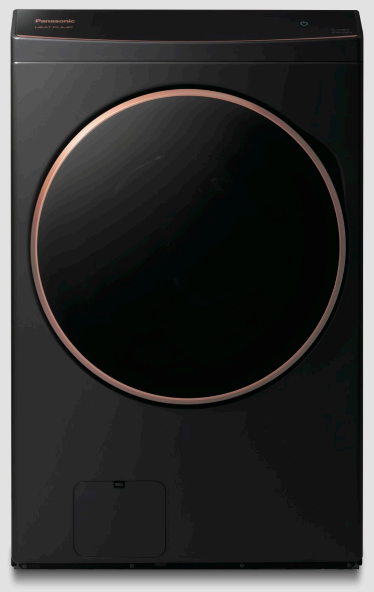

強化玻璃門　17kg 小體積 大容量 slim　筒槽夜視燈

●示意機種：NA-V170RPH

(單位:mm)

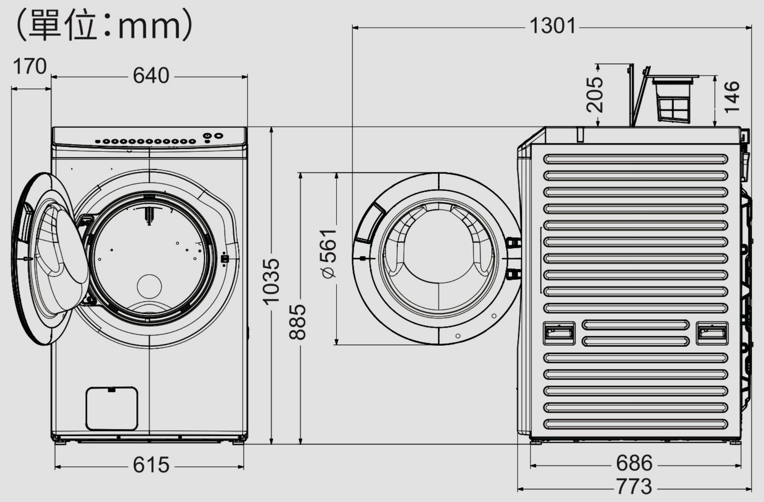

寬640X 深773 X 高1035 mm

觸控面板一鍵喚醒　榮獲新型專利認證第M657071號

- Heat Pump 熱泵除濕式烘乾
- 溫水 泡洗淨*1
- nanoeX
- IoT Panasonic 智慧健康家電
- ECONAVI
- 洗劑量自動精準投入
- 筒窗·膠圈清潔
- 一鍵喚醒觸控面板

節能標章　金級省水標章　環保標章

NA-V170RPH　NA-V150RPH

*1.溫水泡洗淨最佳容量:約30°C|6kg、約40°C|4kg、約60°C|2 kg、約40°C溫泡洗|2kg。

智慧連網系列

NA-V190RDH

冰鑽白(W)　炫亮銀(S)
洗衣 | 19kg　烘衣 | 11kg

強化玻璃門　筒槽夜視燈

- IoT Panasonic 智慧健康家電
- 洗劑量自動精準投入
- 溫水 泡洗淨*1
- 筒窗·膠圈清潔
- ECONAVI
- 溫風循環 烘衣科技
- 30℃ 溫水槽洗淨

節能標章　金級省水標章　環保標章　NA-V190RDH

(單位:mm)

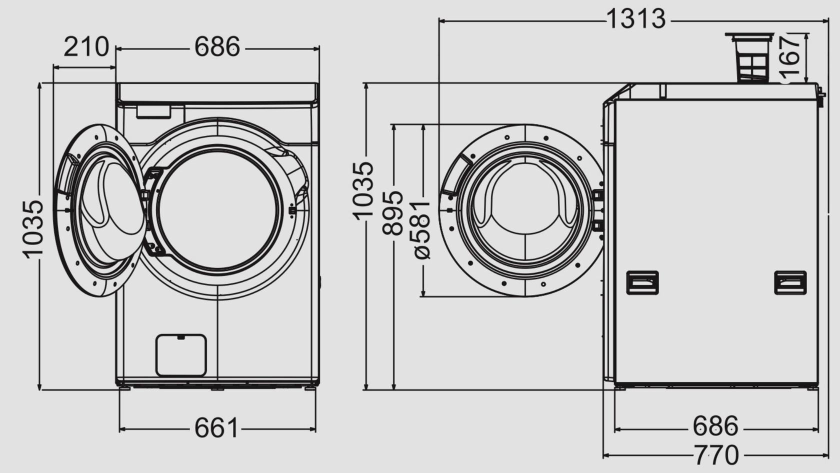

寬686X 深770X 高1035 mm

智慧連網系列

●示意機種：NA-V170MDH

NA-V170MDH　NA-V150MDH

NA-V170MDH：冰鑽白(W)　炫亮銀(S)
洗衣 | 17kg　烘衣 | 10kg

NA-V150MDH：冰鑽白(W)
洗衣 | 15kg　烘衣 | 10kg

強化玻璃門　17kg 小體積 大容量 slim　筒槽夜視燈

- IoT Panasonic 智慧健康家電
- 洗劑量自動精準投入
- 溫水 泡洗淨*1
- nanoeX
- ECONAVI
- 溫風循環 烘衣科技
- 30℃ 溫水槽洗淨

節能標章　金級省水標章　環保標章　NA-V170MDH

(單位:mm)

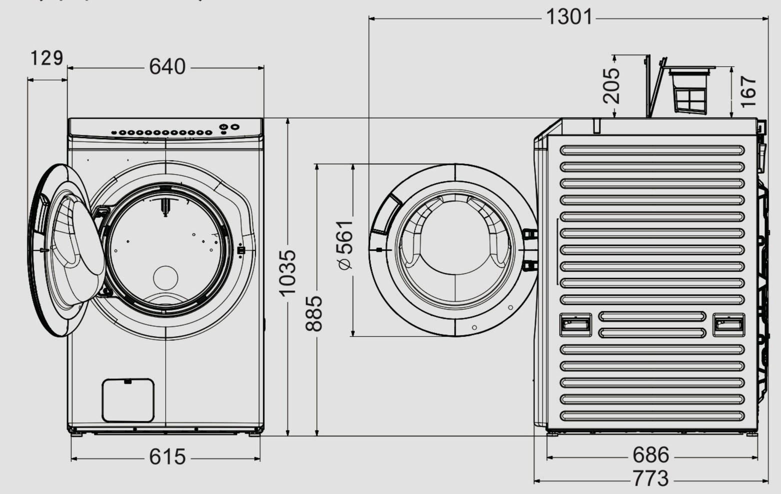

寬640X 深773 X 高1035 mm

高效抑菌系列

NA-V150MSH

冰鑽白(W)
洗衣 | 15kg　烘衣 | 10kg

強化玻璃門　筒槽夜視燈

- 泡洗淨
- ECONAVI
- 溫風循環 烘衣科技
- 新舞動洗淨水流

節能標章　金級省水標章　環保標章　NA-V150MSH

(單位:mm)

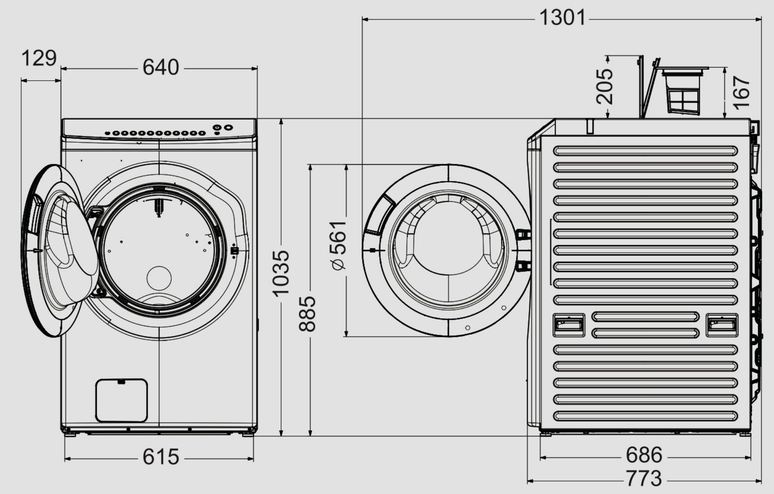

寬640X 深773 X 高1035 mm

*1.溫水泡洗淨最佳容量:約30°C|6kg、約40°C|4kg、約60°C|2kg、約40°C溫泡洗|2kg。

高效抑菌系列

NA-V190RW

冰鑽白(W)

洗衣 | 19kg

ECONAVI

溫水泡洗淨*1

30℃溫水槽洗淨

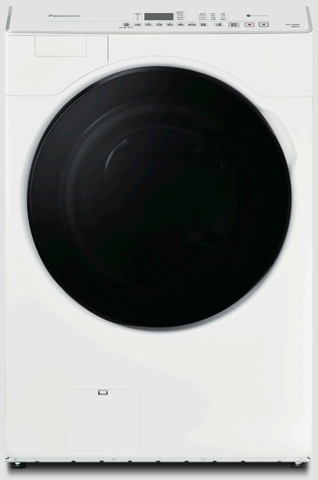

強化玻璃門

筒槽夜視燈

(單位:mm)

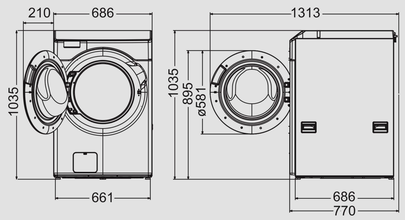

寬686X深770X高1035 mm

節能標章 全級省水標章 環保標章

NA-V190RW

高效抑菌系列

NEW

NA-V170SW NA-V150SW

NA-V170SW	NA-V150SW
冰鑽白(W)	冰鑽白(W)
洗衣 | 17kg	洗衣 | 15kg

溫水泡洗淨*1

ECONAVI

靜音降噪設計

強化玻璃門

17kg 小體積 大容量 slim

筒槽夜視燈

(單位:mm)

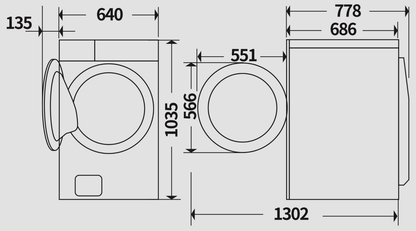

寬640X深778X高1035 mm

節能標章 全級省水標章

●示意機種：NA-V170SW

NA-V170SW NA-V150SW

*1.溫水泡洗淨最佳容量：約30°C|6kg、約40°C|4kg、約60°C|2kg、約40°C溫泡洗|2kg。

淨護完美系列

淨護完美洗衣機

NA-VS120RW-B

銀河藍(B)

洗衣 | 12kg

榮獲3大國際設計獎

Panasonic 智慧健康家電

溫水泡洗淨*1

洗劑量自動精準投入

全彩LED觸控面板

離心淨水洗科技

節能標章 全級省水標章

NA-VS120RW-B

強化玻璃門

筒槽夜視燈

(單位:mm)

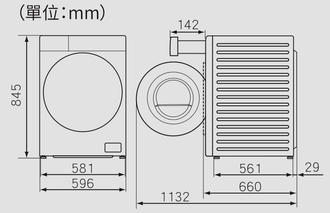

寬596X深660X高845 mm

強效抑菌系列

NA-V120HDH NA-V120HW

NA-V120HDH	NA-V120HW
晶漾銀 (G)	晶漾銀 (G)
洗衣 | 12kg 烘衣 | 8kg	洗衣 | 12kg

溫水泡洗淨*1

16種洗衣行程

30℃溫水槽洗淨

快速洗脫烘行程*2

全級省水標章

NA-V120HDH NA-V120HW

(單位:mm)

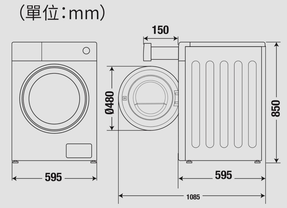

寬595X深595X高850 mm

●示意機種：NA-V120HDH

強效抑菌系列

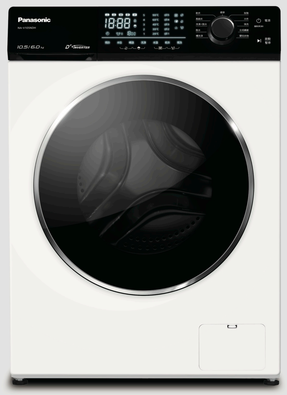

NA-V105NDH NA-V105NW

NA-V105NDH	NA-V105NW
釉光白 (W)	釉光白 (W)
洗衣 | 10.5kg 烘衣 | 6kg	洗衣 | 10.5kg

筒槽夜視燈

溫水泡洗淨*3

30℃溫水槽洗淨

DD變頻馬達

5大安全設計

節能標章 全級省水標章

NA-V105NDH NA-V105NW

(單位:mm)

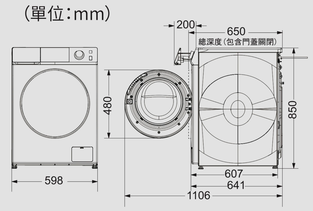

寬598X深650X高850 mm

●示意機種：NA-V105NDH

*1.溫水泡洗淨最佳容量：約30°C|6kg、約40°C|4kg、約60°C|2kg、高溫|2kg。
*2.適用機種NA-V120HDH；快速洗脫烘行程適合洗滌及烘乾上限為1kg較小的合成纖維衣物或襯衫(約4件襯衫)。
*3.溫水泡洗淨最佳容量：約20°C|10.5 kg、約30°C|6kg、約40°C|4kg、約60°C|2kg、高溫|2kg。

	日本製			智慧聯網系列					高效抑菌系列			AI智慧雙控系列		淨護完美系列	強效抑菌系列			
洗衣容量 (kg)	12kg	12kg	10.5kg	17kg	15kg	19kg	17kg	15kg	15kg	19kg	17/15kg	17kg	15kg	12kg	12kg	12kg	10.5kg	10.5kg
乾衣容量 (kg)	6kg	6kg	6kg	10kg	10kg	11kg	10kg	10kg	10kg	—	—	15kg	15kg	—	8kg	—	6kg	—
型號	NA-LX128EL NA-LX128ER	NA-LX126EL	NA-SD10TB	NA-V170RPH	NA-V150RPH	NA-V190RDH	NA-V170MDH	NA-V150MDH	NA-V150MSH	NA-V190RW	NA-V170SW NA-V150SW	NA-V1715SP	NA-V1515SP	NA-VS120RW-B	NA-V120HDH	NA-V120HW	NA-V105NDH	NA-V105NW
耗電量(kWh/kg)	0.0071	0.0071	0.0092	0.0069	0.0068	0.0073	0.0067	0.0073	0.0073	0.0073	0.0069 / 0.0073	0.0068	0.0076	0.0073	—	—	0.0066	0.0075
能源因數(EF)	—	—	—	—	—	—	—	—	—	—	—	4.6	4.6	—	—	—	—	—
機種	Heat Pump 熱泵除濕式烘乾 IoT	Heat Pump 熱泵除濕式烘乾		Heat Pump 熱泵除濕式烘乾 IoT	Heat Pump 熱泵除濕式烘乾 IoT	IoT	IoT	IoT				Heat Pump 熱泵除濕式烘乾 IoT	Heat Pump 熱泵除濕式烘乾 IoT	IoT				
頁碼	P19	P20	P20	P21	P21	P22	P22	P22	P22	P23	P23	P17	P17	P24	P24	P24	P24	P24
外觀尺寸 (不含給、排水管) (寬X深X高) mm	604 x 722 x 1011	604 x 722 x 1011	600 x 650 x 960	640 x 773 x 1035	640 x 773 x 1035	686 x 770 x 1035	640 x 773 x 1035	640 x 773 x 1035	640 x 773 x 1035	686 x 770 x 1035	640 x 778 x 1035	640 x 778 x 1916	640 x 778 x 1916	596 x 660 x 845	595 x 595 x 850	595 x 595 x 850	598 x 650 x 850	598 x 650 x 850
包裝箱尺寸 (寬X深X高) mm	650 x 777 x 1080	650 x 777 x 1080	650 x 720 x 1043	775 x 880 x 1160	775 x 880 x 1160	820 x 880 x 1160	775 x 880 x 1160	775 x 880 x 1160	775 x 880 x 1160	820 x 880 x 1160	775 x 880x 1160	洗衣:775 x 880 x 1160 烘衣:775 x 880 x 1060	洗衣:775 x 880 x 1160 烘衣:775 x 880 x 1060	720 x 762 x 978	675 x 720 x 860	675 x 720 x 860	650 x 700 x 885	650 x 700 x 885
顏色	晶燦白	晶燦白	雲舞白	夜幕黑(K) 冰鑽白(W)	夜幕黑(K) 冰鑽白(W)	炫亮銀(S) 冰鑽白(W)	炫亮銀(S) 冰鑽白(W)	冰鑽白(W)	冰鑽白(W)	冰鑽白(W)	冰鑽白(W)	夜幕黑(K) 冰鑽白(W)	夜幕黑(K) 冰鑽白(W)	銀河藍(B)	晶漾銀(G)	晶漾銀(G)	釉光白(W)	釉光白(W)
節能																		
金級省水標章	金級省水標章																	
ECONAVI 智慧節能科技	ECONAVI 智慧節能科技			ECONAVI 智慧節能科技														
節能標章	節能標章			節能、環保標章							節能標章			節能標章			節能標章	
洗淨																		
nanoeX 槽迴轉、槽靜止行程	nanoeX 槽迴轉、槽靜止行程			nanoeX 槽迴轉、槽靜止行程								nanoeX健康科技						
蒸氣消臭除皺	蒸氣消臭除皺		蒸氣消臭除皺															
40°C溫泡洗	40°C溫泡洗		40°C溫泡洗							40°C溫泡洗								
溫水泡洗淨	溫水泡洗淨		溫水泡洗淨						泡洗淨	溫水泡洗淨								
PowerShower水流	PowerShower水流																	
新舞動洗淨水流	新舞動洗淨水流																	
3D智慧洗淨	3D智慧洗淨																	
鑽石極淨不鏽鋼內槽	鑽石極淨不鏽鋼內槽													不鏽鋼內槽				
熱泵除濕式烘乾	熱泵除濕式烘乾		低溫風乾燥	熱泵除濕式烘乾		溫風循環烘衣						熱泵除濕式烘乾			烘乾機能		烘乾機能	
加強柔洗行程(雲端)	加強柔洗行程(雲端)		高級衣水洗行程															
除蟎行程	除蟎行程			除蟎行程								除蟎行程						
筒窗·膠圈清潔	筒窗·膠圈清潔													循環噴淋				
潑水性恢復	潑水性恢復																	
槽潔淨																		
快速槽洗淨	快速槽洗淨																	
雙效自動槽洗淨	雙效自動槽洗淨			雙效自動槽洗淨					自動槽洗淨									
60/30°C溫水槽洗淨	60/30°C溫水槽洗淨		60/30°C溫水槽洗淨	30°C溫水槽洗淨						30°C溫水槽洗淨				40°C溫水槽洗淨	30°C溫水槽洗淨			
nanoeX 殺菌強效槽除菌	nanoeX 殺菌強效槽除菌																	
便利																		
觸控式面板				觸控式面板							觸控式面板			全彩觸控LED面板				
水平儀裝置	水平儀裝置						水平儀裝置				水平儀裝置							
排水棉屑濾網	排水棉屑濾網														過濾器			
乾燥棉屑濾網	乾燥棉屑濾網											乾燥棉屑濾網						
				筒槽夜視燈													筒槽夜視燈	
洗衣籃模式	洗衣籃模式			洗衣籃模式														
				強化玻璃門														
智慧																		
洗劑量自動精準投入(3道)	洗劑量自動精準投入(3道)		洗劑量自動精準投入(1道)	洗劑量自動精準投入(2道)										洗劑量自動精準投入(2道)				
預約洗衣	預約洗衣																	
取衣警示	取衣警示																	
鬆柔保持	鬆柔保持			延後晾衣					鬆柔冷卻	鬆柔行程		延後晾衣						
行程選擇	24	15	19	28	28	21	21	21	14	12	13	31	31	18	16	16	11	11

●所有商品圖外觀、顏色僅供參考，請以實物為準。

極致烘衣系列

NEW

NH-V150SP

冰鑽白 (W)

烘衣 | 15kg

強化玻璃門

Heat Pump 熱泵除濕式烘乾

3重過濾系統

nanoeX

香氛烘衣

觸控面板

節能標章

NH-V150SP

(單位:mm)

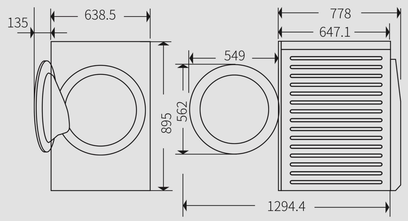

寬640 X 深778 X 高895 mm

淨護完美系列

淨護完美乾衣機

NH-VS100HP-B

銀河藍(B)

烘衣 | 10kg

強化玻璃門

榮獲3大國際設計獎

DESIGN AWARD 2024 / GERMAN DESIGN AWARD WINNER 2023 / reddot winner 2023

Heat Pump 熱泵除濕式烘乾

nanoeX

IoT Panasonic 智慧健康家電

3重過濾系統

全彩LED觸控面板

黃金比例左右烘

香氛烘衣

節能標章

NH-VS100HP-B

(單位:mm)

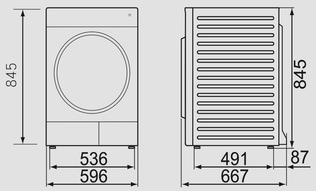

寬596 X 深667 X 高845 mm

電子式烘衣系列

NH-80RZ

釉光白 (W)

烘衣 | 8kg

強/弱/冷 三段式溫控

全自動 智慧烘乾

兒童安全鎖

Heater

NH-80RZ

寬600 X 深595 X 高850 mm

烘衣系列

NH-70G

光曜灰

烘衣 | 7kg

Heater

NH-70G

寬600 X 深545 X 高800 mm

NH-L70G

光曜灰

烘衣 | 7kg

搭配架*

N-U168U

寬713 X 上深500 X 下深636mm

洗衣機內置最大使用尺寸

寬660 X 深773 X高1412 mm

可調整1124-1412 mm 七段高度

Heater

NH-L70G

寬600 X 深545 X 高680 mm

*搭配架適用機種:【直立式洗衣機】NA-V130LBS / NA-V130LB / NA-V120LBS / NA-V110LBS / NA-V110LB / NA-120EB /NA-110EB / NA-90EB / NA-158VT / NA-100YZ
【滾筒式洗衣機】NA-V170SW /NA-V150SW /NA-V170MDH / NA-V170MW / NA-V150MDH / NA-V150MSH / NA-V160MW / NA-V120HDH / NA-V120HW / NA-V105NDH / NA-V105NW

	極致烘衣系列	淨護完美系列	電子式乾衣機	乾衣機	搭配架式乾衣機
乾衣容量 (kg)	15 kg	10kg	8kg	7kg	7kg
型 號	NH-V150SP	NH-VS100HP-B	NH-80RZ	NH-70G	NH-L70G
能源因數 (EF)	4.51kg/kWh	3.45kg/kWh	–	–	–
機 種	Heat Pump 熱泵除濕式烘乾	Heat Pump 熱泵除濕式烘乾 IoT 智慧健康家電			
頁 碼	P27	P27	P27	P27	P27
外觀尺寸 (不含給、排水管) (寬X深X高) mm	640x778x895	596x667x845	600x 595x850	600x545x800	600x545x680
包裝箱尺寸 (寬X深X高) mm	775x880x1060	710×770×968	680×625×930	655×580×870	655×580×760
顏 色	冰鑽白 (W)	銀河藍(B)	釉光白(W)	光耀灰	光耀灰
護 理	nanoeX 健康科技		強/弱/冷 三段式溫控		
	熱泵除濕式烘乾		Heater溫風烘乾		
	循環垂直風道淨化系統		全自動智慧烘乾	手動控制烘乾	
	三重絲屑過濾系統(含磁鐵吸附)	三重絲屑過濾系統	防塵濾網設計		
	黃金比例左右烘		鬆柔行程		
安 全	馬達過負荷保護裝置				
	超溫斷路保護裝置				
	門安全開關裝置				
便 利	小物乾燥網棚				
	專用香氛暖衣				
			多向排風口		
	超大風量設計				
	不鏽鋼內槽				
	兒童安全鎖				
智 慧		IoT智慧健康家電			
行程選擇	11	26	4	2	2

旗艦智慧聯網變頻系列

NA-V220NMS
不鏽鋼(S)
洗衣 | 22kg

NA-V200NMS
不鏽鋼(S)
洗衣 | 20kg

- Panasonic 智慧健康家電
- 洗劑量自動精準投入
- 雙渦輪強淨水流
- 溫水泡洗淨 *1
- ECONAVI
- 雙效自動槽洗淨
- nanoAg

●示意機種：NA-V220NMS

(單位:mm)

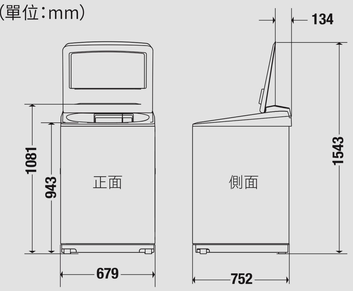

寬679 X 深752 X 高1081 mm

NA-V200NMS

NA-V220NMS

旗艦智慧聯網變頻系列

NA-V190NM/NMS
玫瑰金(PN) 不鏽鋼(S)
洗衣 | 19kg

NA-V170NM/NMS
玫瑰金(PN) 不鏽鋼(S)
洗衣 | 17kg

NA-V150NM/NMS
玫瑰金(PN) 不鏽鋼(S)
洗衣 | 15kg

- Panasonic 智慧健康家電
- 洗劑量自動精準投入
- 雙渦輪強淨水流
- 溫水泡洗淨 *2
- ECONAVI
- 雙效自動槽洗淨
- nanoAg

19kg 小體積大容量

不鏽鋼(S)

玫瑰金(PN)

●示意機種：NA-V190NMS

(單位:mm)

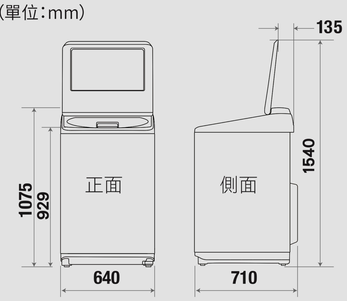

寬640 X 深710 X 高1075 mm

NA-V190NM/NMS

NA-V170NM/NMS

NA-V150NM/NMS

*1.溫水泡洗淨最佳容量：約30°C｜7kg、約40°C｜5kg、約60°C｜4kg、約40°C溫泡洗｜2kg。
*2.溫水泡洗淨最佳容量：約30°C｜6kg、約40°C｜4kg、約60°C｜3kg、約40°C溫泡洗｜2kg。

強效抑菌變頻系列

小體積 省空間

NA-V130LB/LBS

炫銀灰(L) | 不鏽鋼(S)

洗衣 | 13kg

泡洗淨 | nano Ag

雙渦輪 強淨水流 | 雙效 自動槽洗淨

ECONAVI

●示意機種：NA-V130LBS

(單位:mm)

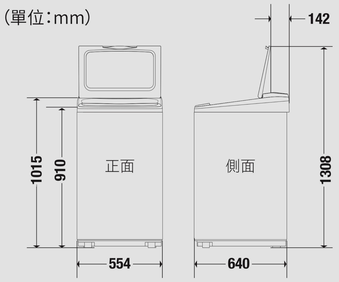

寬554 X 深640 X 高1015 mm

台灣製 榮獲MIT 微笑標章 | 節能標章 | 全聯省水標章 | 環保標章

NA-V130LB/LBS

強效抑菌變頻系列

NA-V190MT/MTS

玫瑰金(PN) | 不鏽鋼(S)

洗衣 | 19kg

NA-V170MT/MTS

玫瑰金(PN) | 不鏽鋼(S)

洗衣 | 17kg

NA-V150MT/MTS

玫瑰金(PN) | 不鏽鋼(S)

洗衣 | 15kg

泡洗淨 | nano Ag

雙渦輪 強淨水流 | 雙效 自動槽洗淨

ECONAVI

19kg 小體積 大容量

●示意機種：NA-V190MTS

(單位:mm)

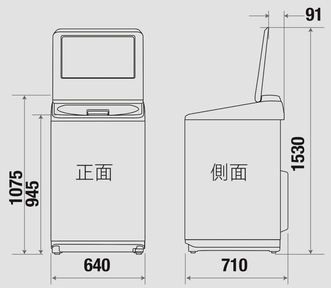

寬640 X 深710 X 高1075 mm

台灣製 榮獲MIT 微笑標章 | 節能標章 | 全聯省水標章 | 環保標章

NA-V190MT/MTS

NA-V170MT/MTS

NA-V150MT/MTS

強效抑菌變頻系列

小體積 省空間

NA-V120LBS

不鏽鋼(S)

洗衣 | 12kg

小體積 省空間

NA-V110LB/LBS

炫銀灰(L) | 不鏽鋼(S)

洗衣 | 11kg

泡洗淨 | LED觸控面板

雙渦輪 強淨水流 | ECONAVI

●示意機種：NA-V110LB

(單位:mm)

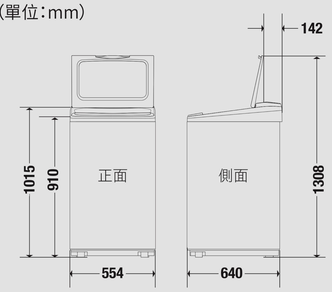

寬554 X 深640 X 高1015 mm

台灣製 榮獲MIT 微笑標章 | 節能標章 | 全聯省水標章 | 環保標章

NA-V120LBS

NA-V110LB/LBS

節能洗淨變頻系列

NA-V130NZ

香檳金(N)

洗衣 | 13kg

泡洗淨 | 雙渦輪 強淨水流

ECONAVI

(單位:mm)

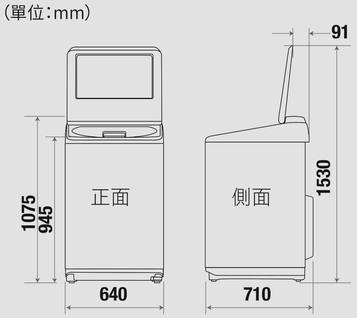

寬640 X 深710 X 高1075 mm

台灣製 榮獲MIT 微笑標章 | 節能標章 | 全級省水標章 | 環保標章

NA-V130NZ

高效潔淨系列

NA-150MU

炫銀灰(L)

洗衣 | 15kg

NA-140MU

炫銀灰(L)

洗衣 | 14kg

NA-130MU

炫銀灰(L)

洗衣 | 13kg

●示意機種：NA-150MU

泡洗淨 | 雙渦輪 強淨水流

新一代 絲屑過濾盒

(單位:mm)

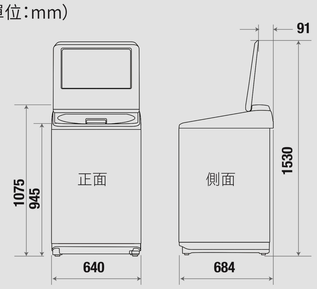

寬640 X 深684 X 高1075 mm

台灣製 榮獲MIT 微笑標章 | 全級省水標章

NA-150MU

NA-140MU

NA-130MU

超強淨系列

小體積 省空間

NA-120EB

象牙白 (W)

洗衣 | 12kg

小體積 省空間

NA-110EB

象牙白 (W)

洗衣 | 11kg

小體積 省空間

NA-90EB

象牙白 (W)

洗衣 | 9kg

●示意機種：NA-120EB

泡洗淨 | 新舞動 洗淨水流

冷風乾燥

(單位:mm)

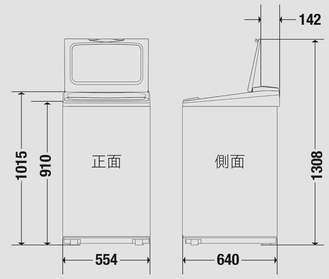

寬554 X 深640 X 高1015 mm

台灣製 榮獲MIT 微笑標章 | 全級省水標章

NA-120EB

NA-110EB

NA-90EB

雙槽系列

NEW

NA-W130G1

奶茶白

洗衣 | 13kg 脫水 | 8kg

浸泡機能 | 13kg大容量

超大型迴轉盤 | 進水濾網

(單位:mm)

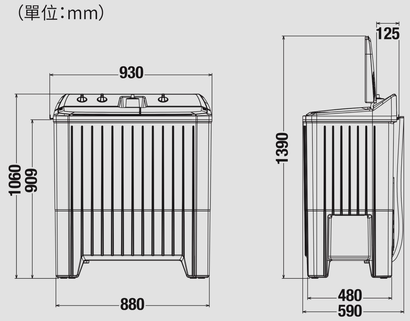

寬930 X 深590 X 高1060 mm

NA-W130G1

	旗艦智慧聯網變頻系列					強效抑菌變頻系列				高效抗菌變頻系列		節能洗淨變頻系列	高效潔淨系列			超強淨系列		
洗衣容量(kg)	22kg	20kg	19kg	17kg	15kg	19kg	17kg	15kg	13kg	12kg	11kg	13kg	15kg	14kg	13kg	12kg	11kg	9kg
型 號	NA-V220NMS	NA-V200NMS	NA-V190NM NA-V190NMS	NA-V170NM NA-V170NMS	NA-V150NM NA-V150NMS	NA-V190MT NA-V190MTS	NA-V170MT NA-V170MTS	NA-V150MT NA-V150MTS	NA-V130LB NA-V130LBS	NA-V120LBS	NA-V110LB NA-V110LBS	NA-V130NZ	NA-150MU	NA-140MU	NA-130MU	NA-120EB	NA-110EB	NA-90EB
耗電量(kWh/kg)	0.0046	0.0043	0.0037	0.0046	0.0046	0.0037	0.0046	0.0046	0.0035	0.0037	0.0053	0.0036	-	-	-	-	-	-
機 種																		
頁 碼	P30	P30	P30	P30	P30	P31	P31	P31	P32	P32	P32	P33	P33	P33	P33	P34	P34	P34
外觀尺寸 (不含給、排水管)(寬X深X高) mm	679x752x1081	679x752x1081	640x710x1075	640x710x1075	640x710x1075	640x710x1075	640x710x1075	640x710x1075	554x640x1015	554x640x1015	554x640x1015	640x710x1075	640x684x1075	640x684x1075	640x684x1075	554x640x1015	554x640x1015	554x640x1015
包裝箱尺寸(寬X深X高) mm	780x885x1175	780x885x1175	725x839x1160	725x839x1160	725x839x1160	725x839x1160	725x839x1160	725x839x1160	640x765x1110	640x765x1110	640x765x1110	725x839x1160	725x805x1160	725x805x1160	725x805x1160	640x765x1110	640x765x1110	640x765x1110
顏 色	不鏽鋼(S)	不鏽鋼(S)	玫瑰金(PN) 不鏽鋼(S)	玫瑰金(PN) 不鏽鋼(S)	玫瑰金(PN) 不鏽鋼(S)	玫瑰金(PN) 不鏽鋼(S)	玫瑰金(PN) 不鏽鋼(S)	玫瑰金(PN) 不鏽鋼(S)	炫銀灰(L) 不鏽鋼(S)	不鏽鋼(S)	炫銀灰(L) 不鏽鋼(S)	香檳金(N)	炫銀灰(L)	炫銀灰(L)	炫銀灰(L)	象牙白(W)	象牙白(W)	象牙白(W)
節 能	ECONAVI 智慧節能科技																	
	節能、環保標章																	
	金級省水標章																	
	MIT微笑標章																	
洗 淨	nanoAg 抗菌銀離子																	
	40℃溫泡洗																	
	三段溫水洗衣																	
	泡洗淨																	
	雙渦輪強淨水流																	
	新舞動洗淨水流																	
	節水瀑布洗清																	
	加強行程																	
	鑽石極淨不鏽鋼鋼槽																	
	抗菌渦輪迴轉盤								抗菌渦輪迴轉盤							飛梭導流盤		
槽潔淨	30℃溫水槽洗淨																	
	雙效自動槽洗淨																	
	自動槽洗淨																	
便 利	強化安全玻璃大視窗																	
	大投入口																	
	筒槽夜視燈																	
	上蓋緩降設計																	
	LED觸控面板								LED觸控面板									
	新一代絲屑過濾盒																絲屑過濾盒	
	衣物鬆柔行程																	
智 慧	洗劑量自動精準投入																	
	預約洗衣																	
	延後晾衣																	
行程選擇	15	15	14	14	14	8	8	8	9	9	9	8	8	8	8	7	7	7
不鏽鋼鋼板	NA-V220NMS	NA-V200NMS	NA-V190NMS	NA-V170NMS	NA-V150NMS	NA-V190MTS	NA-V170MTS	NA-V150MTS	NA-V130LBS	NA-V120LBS	NA-V110LBS							

回到家先幫衣物除菌，不再擔心把細菌帶回家！
還能除臭除皺烘乾衣物，免水洗就能感受衣物潔淨。

NEW

N-R600AR

透過「熱泵除溼式Heat Pump」
以類似除濕機乾燥的原理，
溫風烘乾呵護衣料，迅速穿上舒適溫暖

運用大量蒸氣
循環氣流撫平皺褶
恢復平整只要30分鐘

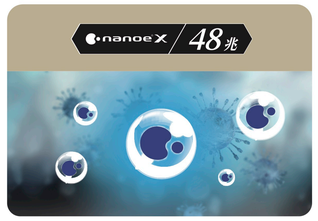

每秒釋放48兆OH氫氧離子
有效去除細菌
輕鬆呵護高級特殊材質

N-RGB1R

透過「熱泵除溼式Heat Pump」
以類似除濕機乾燥的原理，
溫風烘乾呵護衣料，迅速穿上舒適溫暖

蒸氣包覆異味分子
利用蒸發時帶走衣物上的異味
輕鬆去除菸味、火鍋味、燒烤等食物味道

徹底滲透
衣物纖維
大範圍除菌

破壞細菌和
病毒的活性
抑病菌臭味及塵蟎

型號	NEW N-R600AR	
外觀尺寸(mm)	450x613x1734	
容量	衣物3件式	
顏色	鑽石黑	
額定電壓	110V	
額定頻率	60Hz	
電功率	1450W	
產品重量	69kg	
功能	蒸氣除皺	標準行程
		急速行程
		大衣行程
	nanoeX 48兆	除菌消臭
		衣櫥護理
	Heat Pump 熱泵除溼式烘乾	標準行程
		急速行程
		大衣行程
		定時行程
	LED觸控式面板	
配件	摺褲架(另購)	

型號	N-RGB1R
外觀尺寸(mm)	340x580x1750
容量	衣物3件式
顏色	珍珠白
額定電壓	110V
額定頻率	60Hz
電功率	1300W
產品重量	59kg
功能	一般行程
	高級衣物
	大衣行程
	Heat Pump 熱泵除溼式烘乾
	UV紫外線
	LED觸控式面板
配件	香薰

*1：啟動【高級衣物】行程60分鐘，螨蟲去除率100%、大腸桿菌去除率99.9%、尼古丁去除率99.8%；啟動【除菌除臭】行程45分鐘，金黃色葡萄球菌去除率99.4%。
*2：燈管波長為254nm，詳細資料請見官網說明。
※請遵循衣物保養標籤之指示使用。 ※請勿將不可水洗之衣物放入電子衣櫥進行【一般行程】、【高級衣物】和【除菌除臭】等蒸氣護理。
●安裝時，製品的左右兩側及後側應離牆壁至少10cm，以利散熱及避免電源線被擠壓。