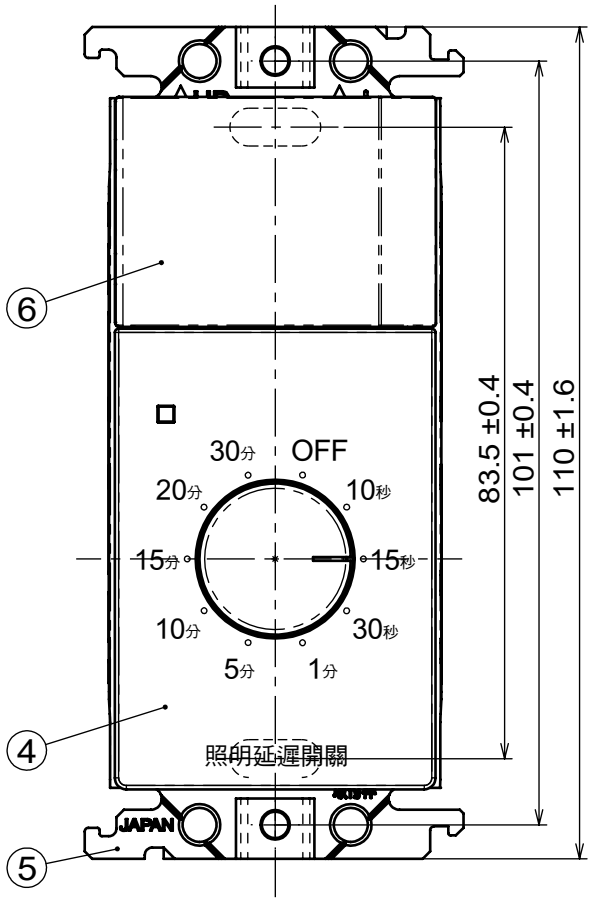

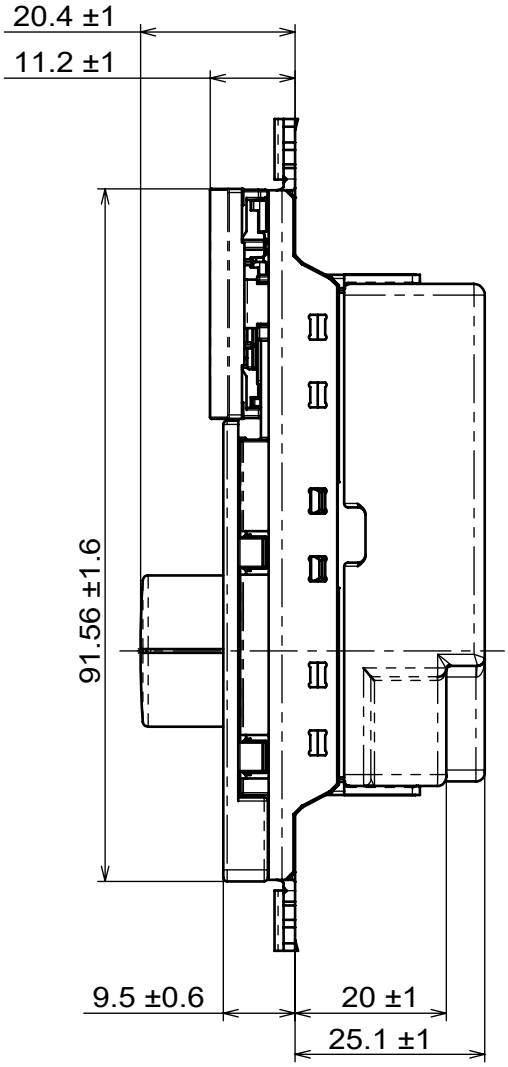

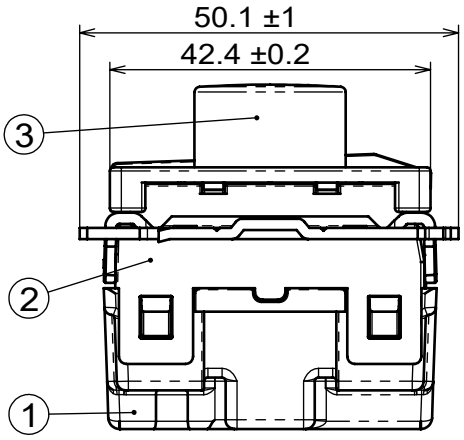

額定	AC110/220V LED照明: 0.5A/白熾燈:1A
適用電線	∅1.6mm、∅2.0mm銅單線 (需符合CNS國家標準之導線)
適用蓋板	GLATIMA SERIES 開關系列用蓋板
適用法規	CNS 15663第5節、CNS 60669-1、 IEC 60669-2-1

▼內部回路圖

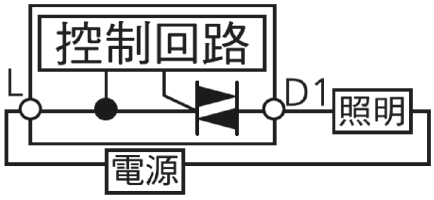

編號	料號	構成零件	材料	規格	數量	證書(報告)號碼
7	———	印刷電路板及電子零件	———	——	1	———
6	———	把手組件	———	黑色	1	———
5	830731	安裝框	鋼材	——	1	15-12-VAF-018
4	———	化妝蓋板	ABS	黑色	1	———
3	———	旋鈕	PC+ABS	黑色	1	———
2	———	上蓋	PC+ABS	白色	1	———
1	———	本體	尿素樹脂	綠色	1	———

商品仕樣圖			
型號	WTGF53724MB	日期	2025.03.07
證書號碼	———	比例	1:1
品名	GLATIMA SERIES 埋入式電子延遲熄燈開關(單切) (約10秒~30分·可調整型) (直式)(霧黑)		
台灣松下電材股份有限公司			

CNS A-4　　單位 mm　　第三角法　　MATS-D-0204,29,180801

設備名稱：GLATIMA SERIES 埋入式電子延遲熄燈開關(單切)(約10秒~30分·可調整型)(直式)(霧黑)
型號(型式)：WTGF53724MB

單元 Unit	限用物質及其化學符號 Restricted substances and its chemical symbols					
	鉛 Lead (Pb)	汞 Mercury (Hg)	鎘 Cadmium (Cd)	六價鉻 Hexavalent chromium (Cr^{+6})	多溴聯苯 Polybrominated biphenyls (PBB)	多溴二苯醚 Polybrominated diphenyl ethers (PBDE)
本體	○	○	○	○	○	○
上蓋	○	○	○	○	○	○
旋鈕	○	○	○	○	○	○
化妝蓋板	○	○	○	○	○	○
安裝框	○	○	○	○	○	○
把手組件	○	○	○	○	○	○
印刷電路板 及電子零件	-	○	○	○	○	○

備考1.〝超出0.1 wt %〞及〝超出0.01 wt %〞係指限用物質之百分比含量超出百分比含量基準值。
備考2.〝○〞係指該項限用物質之百分比含量未超出百分比含量基準值。
備考3.〝 - 〞係指該項限用物質為排除項目。

※排除依據為國家標準CNS15663附錄D.16 電機電子零組件所使用之玻璃、陶瓷材料(不包含電容器用介電陶瓷材料)或玻璃、陶瓷基質化合物其含鉛量。