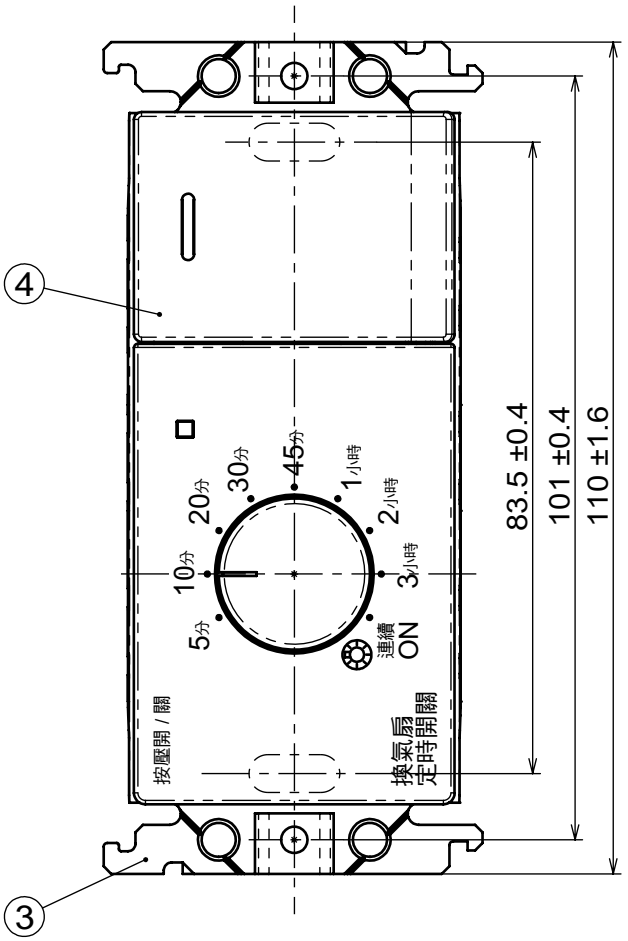

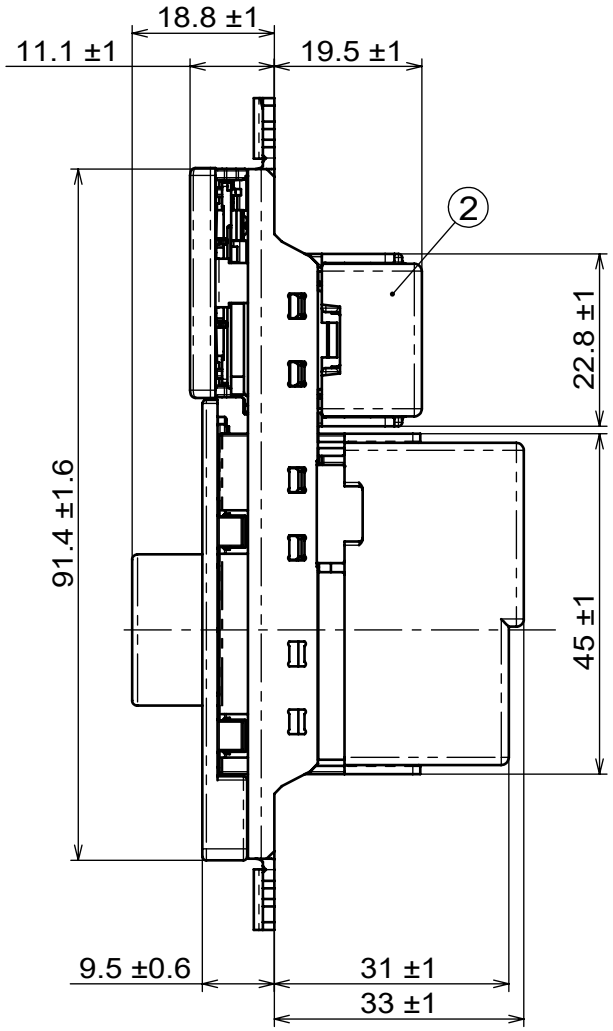

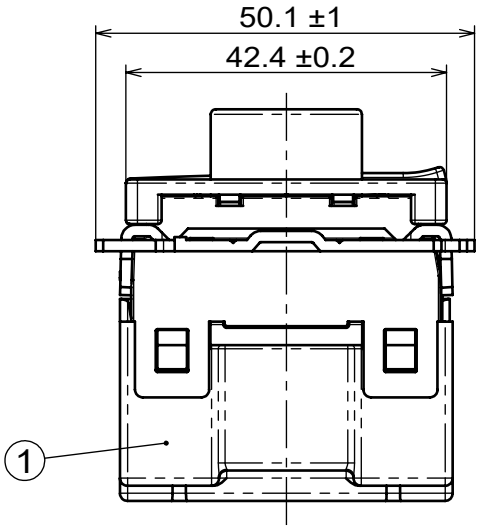

額定	定時開關：MAX 110W 110V AC 開關：15A 300V AC(表示燈電壓110V)
適用電線	∅1.6mm、∅2.0mm銅單線 (需符合CNS國家標準之導線)
適用蓋板	RISNA SERIES 開關系列用蓋板
適用法規	CNS 695(76年版) CNS 15663第5節(102年版) CNS 60669-1(109年版) IEC 60669-2-1(2021年版)

▼內部回路圖

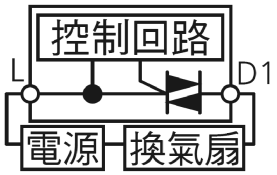

編號	料號	構成零件	材料	規格	數量	證書(報告)號碼
4	———	把手組件	———	白色	1	———
3	830731	安裝框	鋼材	—	1	15-12-VAF-018
2	HA2 451	開關	———	—	1	CI411060121944
1	XH003742	定時開關	———	—	1	———

商品仕樣圖			
型號	WTRF535460W	日期	2025.09.16
證書號碼	-	比例	1:1
品名	RISNA SERIES 埋入式換氣扇定時開關組合 (附電子定時開關· 螢光開關C) (5分~3小時可調整型)(橫式)(白色)		
台灣松下電材股份有限公司			

CNS A-4　　單位 mm　　第三角法　　MATS-D-0204,29,180801

組合品名稱：RISNA SERIES 埋入式換氣扇定時開關組合(附電子定時開關· 螢光開關C)
(5分~3小時可調整型)(橫式)(白色)
型號(型式)：WTRF535460W

設備名稱：埋入式換氣扇定時開關(橫式)(白色)
型號(型式)：XH003742

單元 Unit	限用物質及其化學符號 Restricted substances and its chemical symbols					
	鉛 Lead (Pb)	汞 Mercury (Hg)	鎘 Cadmium (Cd)	六價鉻 Hexavalent chromium (Cr^{+6})	多溴聯苯 Polybrominated biphenyls (PBB)	多溴二苯醚 Polybrominated diphenyl ethers (PBDE)
本體	○	○	○	○	○	○
上蓋	○	○	○	○	○	○
旋鈕	○	○	○	○	○	○
化妝蓋板	○	○	○	○	○	○
印刷電路板及電子零件	-	○	○	○	○	○

備考1.〝超出0.1 wt %〞及〝超出0.01 wt %〞係指限用物質之百分比含量超出百分比含量基準值。
備考2.〝○〞係指該項限用物質之百分比含量未超出百分比含量基準值。 備考3.〝 - 〞係指該項限用物質為排除項目。

設備名稱：開關
型號(型式)：HA2 451

單元 Unit	限用物質及其化學符號 Restricted substances and its chemical symbols					
	鉛 Lead (Pb)	汞 Mercury (Hg)	鎘 Cadmium (Cd)	六價鉻 Hexavalent chromium (Cr^{+6})	多溴聯苯 Polybrominated biphenyls (PBB)	多溴二苯醚 Polybrominated diphenyl ethers (PBDE)
本體	○	○	○	○	○	○
外蓋	○	○	○	○	○	○
操作部	○	○	○	○	○	○
導電銅片	○	○	○	○	○	○
接點	○	○	○	○	○	○
彈簧錠	○	○	○	○	○	○
迴路組件	-	○	○	○	○	○

備考1.〝超出0.1 wt %〞及〝超出0.01 wt %〞係指限用物質之百分比含量超出百分比含量基準值。
備考2.〝○〞係指該項限用物質之百分比含量未超出百分比含量基準值。 備考3.〝 - 〞係指該項限用物質為排除項目。

其他組件

單元 Unit	限用物質及其化學符號 Restricted substances and its chemical symbols					
	鉛 Lead (Pb)	汞 Mercury (Hg)	鎘 Cadmium (Cd)	六價鉻 Hexavalent chromium (Cr^{+6})	多溴聯苯 Polybrominated biphenyls (PBB)	多溴二苯醚 Polybrominated diphenyl ethers (PBDE)
安裝框	○	○	○	○	○	○
把手組件	○	○	○	○	○	○

備考1.〝超出0.1 wt %〞及〝超出0.01 wt %〞係指限用物質之百分比含量超出百分比含量基準值。
備考2.〝○〞係指該項限用物質之百分比含量未超出百分比含量基準值。 備考3.〝 - 〞係指該項限用物質為排除項目。

※排除依據為國家標準CNS15663附錄D.16 電機電子零組件所使用之玻璃、陶瓷材料(不包含電容器用介電陶瓷材料)或玻璃、陶瓷基質化合物其含鉛量。